[공통, 안전이 최우선]

잭과 잭 스탠드, 안전한 사용법

https://bekomcar.com/ko/tutorial/pdf/34/

⚠잭과 잭 스탠드를 잘못 사용하면 치명적인 부상을 입을 수 있다.

자동차 리프트는 까다롭고 위험할 수 있다. 따라서 먼저 차량 정비매뉴얼을 참조한다. 일반적으로 잭 포인트는 거의 모든 승용차에서 매우 유사하다. 전면 잭 포인트와 후면 견인 고리는 일반적으로 안전한 잭 포인트 위치이다.

거의 모든 승용차는 사진과 같이 프론트 프레임에 프론트 잭 포인트 위치가 있다. 대체적으로 좀 튀어나와 있고 가운데에는 구멍이 있는경우가 많다.

©베콤카 차량정밀진단. 2025-7-7. 1819TUT1234

(1) 혼다차량 사이드 잭 & 잭 스탠드 위치

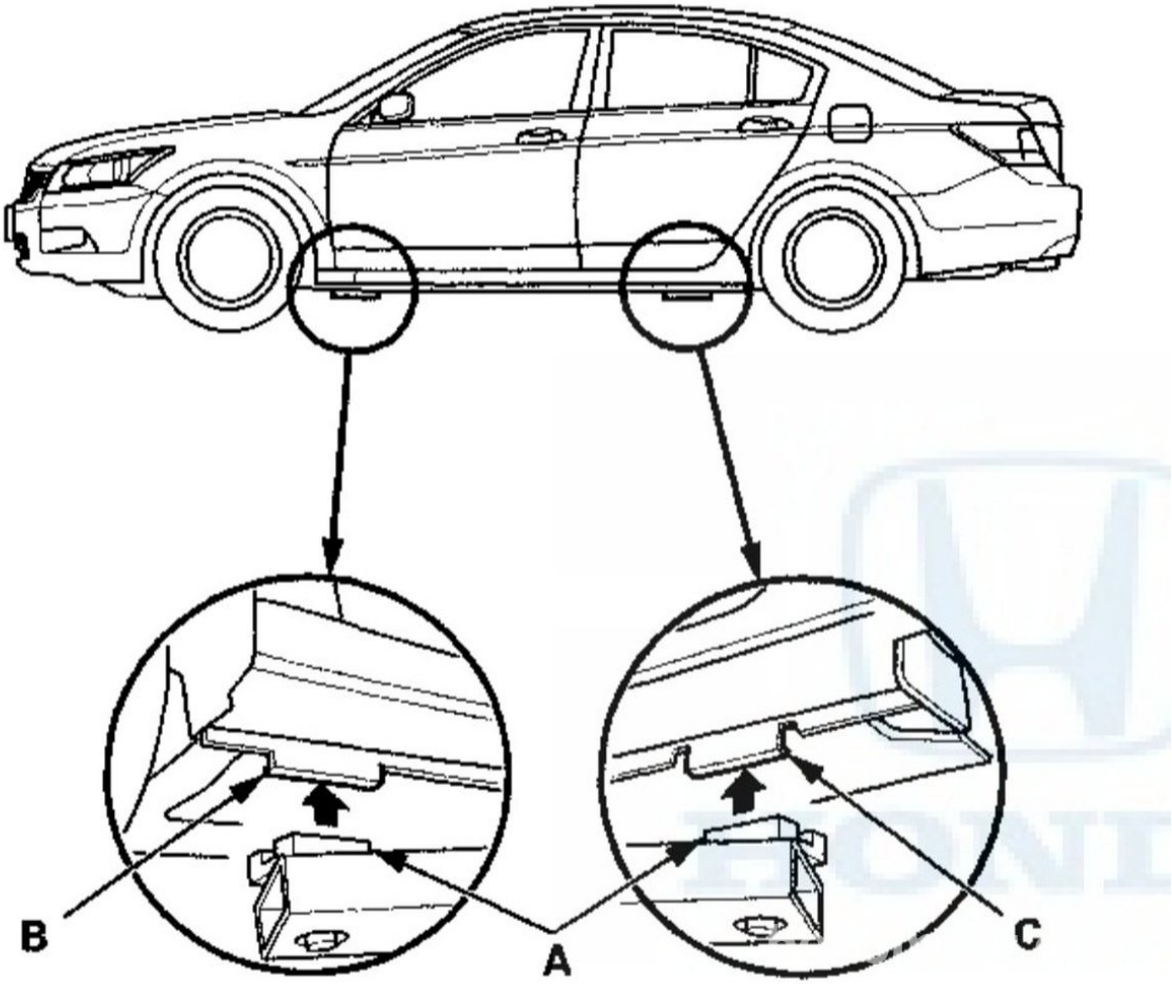

거의 모든 승용차에는 그림과 같이 유사한 잭 또는 잭 스탠드 포인트 위치가 있다. 자료: Honda America 제공-

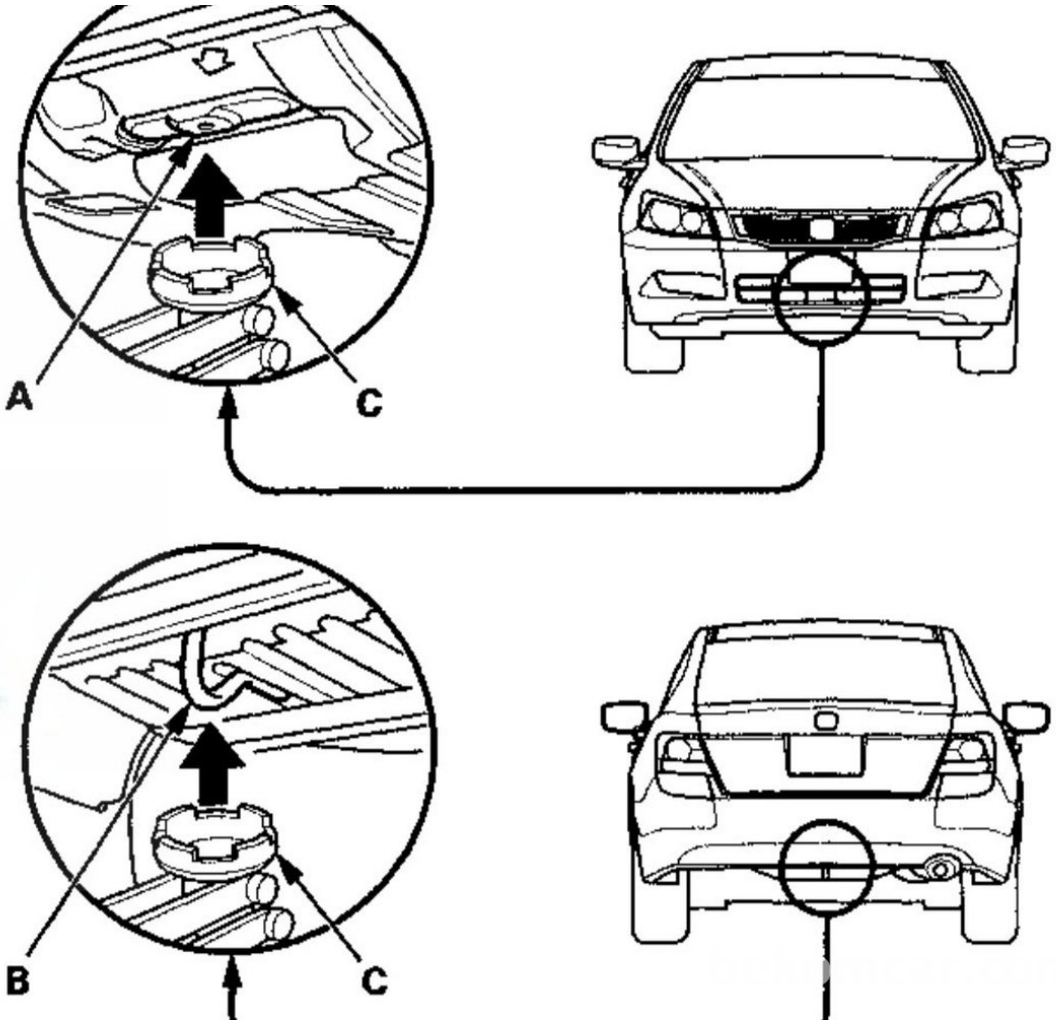

일반적으로 전면 잭 포인트 위치에는 특수 표시가 있다. 후면의 경우 견인 고리가 좋은 잭 포인트이다. 자료: Honda America 제공-

©베콤카 차량정밀진단. 2025-7-7. 1819TUT1234

(2) 현대기아차, NF 쏘나타 잭스탠드 포인트

현대차를 비롯한 대부분의 차들은 사진과 같이 잭 스탠드 포인트가 동일합니다.-

레퍼런스

1. http://www.haccord.org/lift_and_support_points-682.html
2. https://honda-tech.com/forums/honda-cr-v-element-156/safe-2015-honda-cr-v-jacking-points-3230751/#&gid=1&pid=1

관련 콘텐츠 & Comments

1. 안전의 중요성
2. 차량올릴때 벽돌은 사용하지 않는다
3. 차량이동시에는 바퀴를 밀어서 이동한다

꼭 각 차량별 잭 스탠드 포인트 를 확인한다. 그리고 자가정비 하는곳에서 리프트 를 사용하는것도 좋은 방법이다. .

2022년 2월 18일 2:47 오후, #C350, (@sunjoo.moon)

문선주 , 편집일: 2021년 8월 31일 10:54 오전

면책조항 ! 모든 차량이 다르기 때문에 정비 작업 전에 해당 차량의 정비매뉴얼 지침을 지켜야 한다. 베콤카는 웹사이트에 포함된 정보의 사용으로 인한 모든 직.간접적으로 발생한 재산 피해 또는 부상에 대해 책임을 지지 않는다. 사용자의 전적인 책임하에 홈페이지 콘텐츠를 사용하여야 한다.

©베콤카 차량정밀진단. 2025-7-7. 1819TUT1234